שפיניץ לירד
הנדסת תאורה



D-Night

גוף תאורה צמוד קיר עם תריס שבת

גוף תאורה מקצועי וייחודי המאושר לשימוש בשבת ע"י מכון צמת. גוף התאורה d-Night מתאים במיוחד לשימוש לצד מיטה בבסיסים צבאיים, פנימיות, ישיבות, חדרי חולים ועוד.
d-Night הוא גוף תאורה מוגן מים IP65 הכולל מפסק מוגן מים בבסיס הגוף ותריס המאפשר הסתרת האור גם בימי שבת וחג. דרגות העמידות הגבוהות ואורך החיים הארוך של d-Night הופכות אותו לפתרון המושלם לצידי מיטות.

תיאור המוצר:

- מאושר לשימוש בשבת ע"י מכון צמת.
- אורך חיים ארוך במיוחד L80>60000 שעות
- עומד בדרישות מפרט 08
- עמידות גבוהה במיוחד בהולם מכאני IK10
- Flicker Free - ריצוד נמוך במיוחד.

נתונים טכניים:

- **גוף:** גוף עמיד במיוחד IK10 מפולימר ABS בצבע לבן. מפזר אור חלבי למניעת סנוור. זמין בצבע שחור / אפור בהזמנה מיוחדת.
- **דרייבר:** דרייבר אלקטרוני מקורי. זמין בדגם DALI לפי דרישה.
- **אופטיקה:** מפזרת את מרבית האור קדימה בזווית רחבה.
- **טמפ' צבע:** 3000K אפשרויות נוספות לפי דרישה.
- **רמת אטימות:** IP65
- **מקדם מסירת צבע:** CRI>80

אפשרות לגוף שקוע:



הספק (w)	טמפרטורת צבע (cct)	משקל (ק"ג)	מידות (mm)	תפוקת אור (lm)
3	3000K	0.5	62x108x203	180
11.5	3000K	0.5	62x108x203	690

*הנתונים בטבלה מתייחסים לדגמים המופיעים בה בלבד. ניתן להזמין גופי תאורה באופטיקה / טמפ' צבע / הספקים / גדלים שונים לפי דרישה. ** תיתכן סטייה של 10%+-. ט.ל.ח

טמפרטורת צבע:

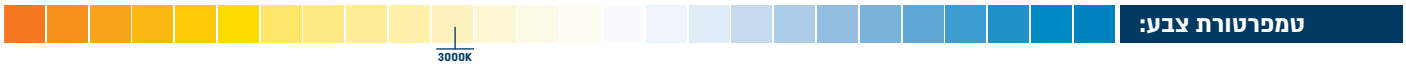

שרטוטים:

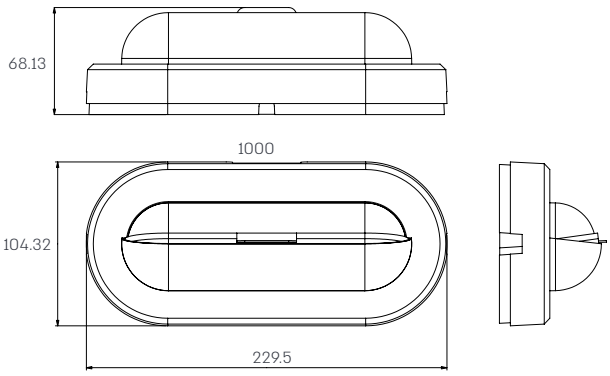

עקומות פוטומטריות:

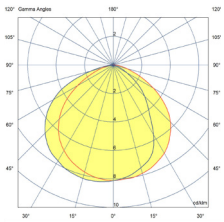

220-240V 50-60 Hz | PF>0.92 | IP65 | L80> 60,000 Hours | TM21 | LM80 | IK10 | FLICKER FREE | RG0 | CB | CERTIFIED ISO COMPANY | ת"י 20

* הנתונים המובאים כאן נועדו למטרות מידע בלבד והם עשויים להשתנות ללא הודעה מוקדמת. ט.ל.ח.