שטייניץ לידר
הנדסת תאורה



EITAN PRO

תאורת רחובות משולבת מערכת הגנה מפני נחשולי מתח וניתוק אפס

EITAN PRO הוא גוף תאורת רחובות מתקדם, תוצרת עין השופט מפעלי תאורה, בעל נצילות אורית גבוהה במיוחד. זמין בגדלים שונים. בעל פיזור חום מצוין ועמידות ברוחות.
כולל גישה ללא כלים לתחזוקה, עמידות מכנית מצויינת ואלומות אור מגוונות. איתן פרו מאושר ארגון DARK SKY העולמי, כגוף תאורה השומר על איכות הסביבה מפני זיהום אור.

תיאור המוצר:

- כולל רכיב הגנת מתח יתר משופר עד מעל 400V, משולב עם מגן ברקים עמידות גבוהה במיוחד 20KV (OVD+SPD)*
- נצילות אורית גבוהה במיוחד, כ- 160lm/W
- מגוון אלומות אור להתאמה מדויקת לכבישים, צמתים ומחלפים
- כיסוי רחב של הספקים ויישומים.
- אורך חיים כ-102,000 שעות.
- מאושר ארגון DARK SKY העולמי
- ניתן לקבל עד 48,000 לומן לפי דרישה

נתונים טכניים:

- **גוף:** יציקת אלומיניום, זכוכית מחוסמת להעברת אור מקסימלים לאורך זמן. עדשות PMMA. מתאים לזרוע עד 2 אינץ או יותר בהזמנה מראש או מתאם ייעודי. אפשרות כיוונון 15+-
- **דרייבר:** PHILIPS
- **לדים:** PHILIPS או ש"ע
- **טמפ' צבע:** 3000K
- **מקדם מסירת צבע:** CRI>70 (CRI>80 לפי דרישה)
- **טמפ' סביבה:** -40°C עד +50°C
- **דרגת אטימות:** IP66
- **עמידות מכנית:** IK10



מגן נחשולי מתח
משולב מגן ברקים

*בדגם SPD - 40W בלבד ללא OVD

טמפרטורת צבע (cct)	נצילות אורית (lm/W)	תפוקת אור (lm)	מידות (mm)
3000K	160	2240-6,400	**506.3**×102.8×208.8
3000K	160	4320-17,000	**662.8**×103.9×244.9
3000K	160	6400-24,500	**682.3**×104.8×244.9

*הנתונים בטבלה מתייחסים לדגמים המופיעים בה בלבד. ניתן להזמין גופי תאורה באופטיקה / טמפ' צבע / הספקים / גדלים שונים לפי דרישה. ** תיתכן סטייה של 10%+-. ט.ל.ח

טמפרטורת צבע: 3000K

שרטוטים:

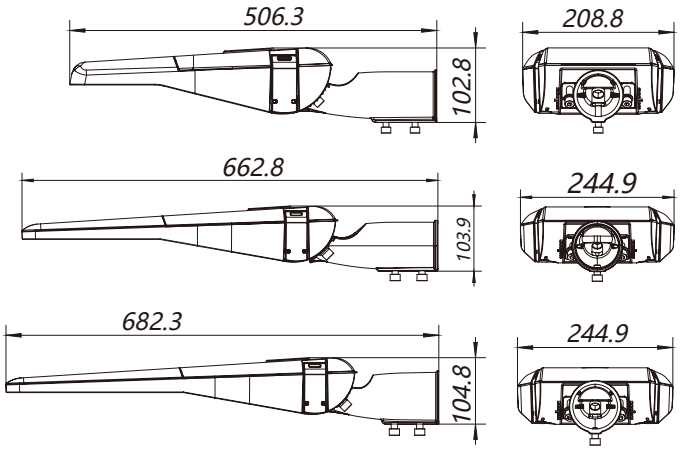

עקומות פוטומטריות:

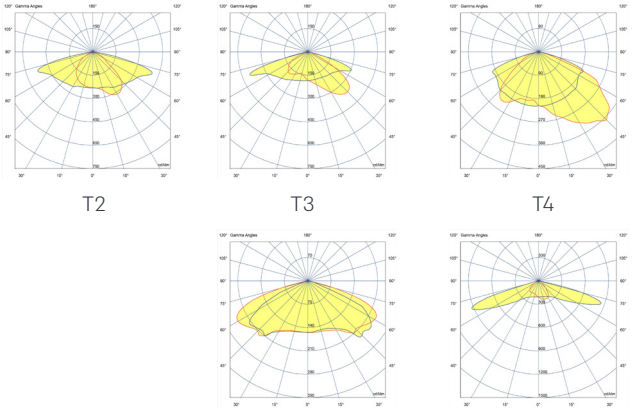

220-240V 50-60 Hz | PF>0.92 | ta= -40°~+50° | IP66 | L80> 75,000 Hours | SDCM<5 | IK10 | RGO | CB | ת"י 20 | 3G Vibration | CERTIFIED ISO COMPANY

* הנתונים המובאים כאן נועדו למטרות מידע בלבד והם עשויים להשתנות ללא הודעה מוקדמת. ט.ל.ח.